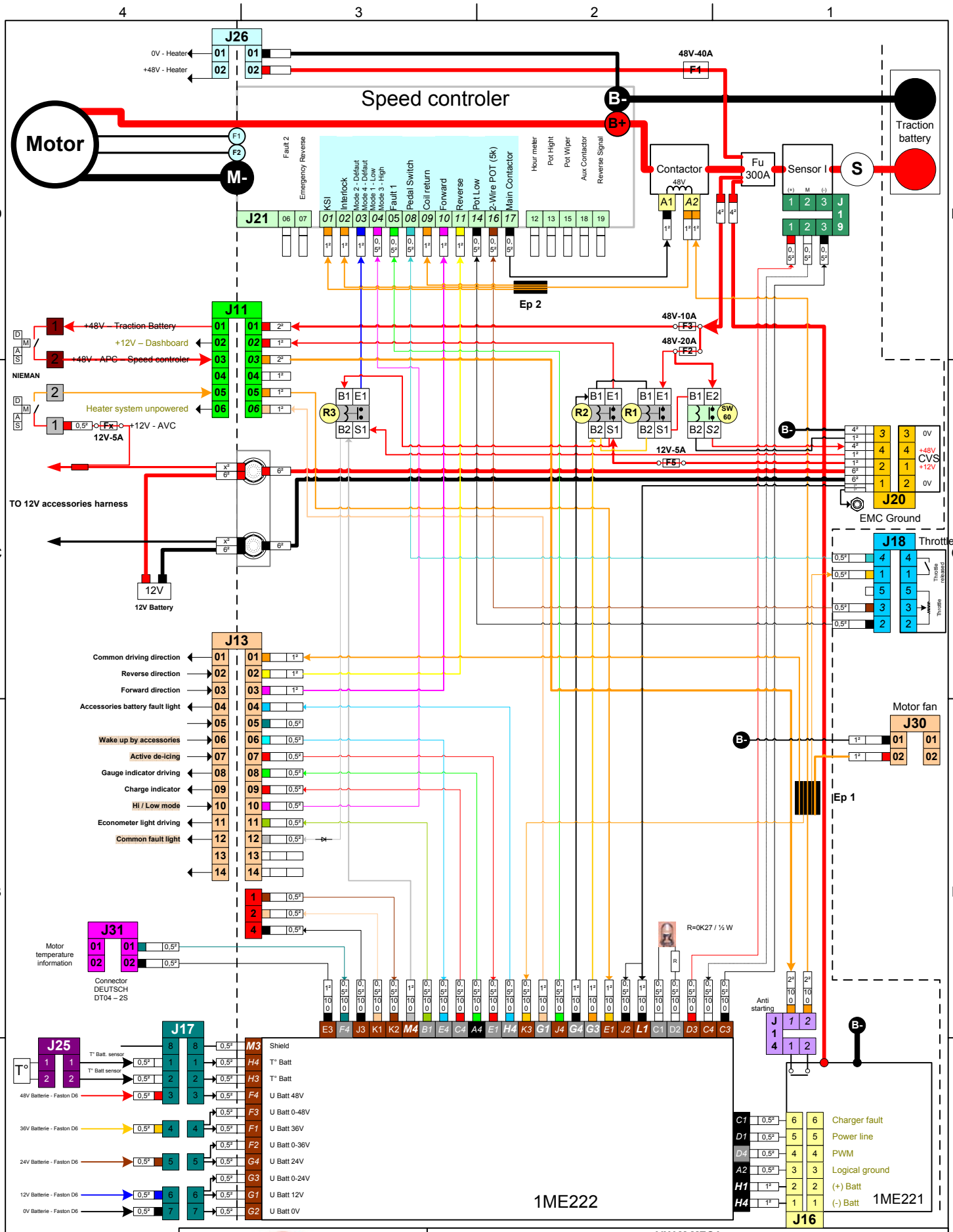

J10 J10 connector

J12 J12 connector

J15 J15 connector

MEGA Automobiles

Electric Vehicle Engineering

AIXAM-MEGA
56, route de Pugny
73100 AIX LES BAINS

7-C01-Sub-chassis harness_2007_E.vsd

Dernière modification : jeudi 5 juillet 2007

FORMAT	N° CODE	N° DESSIN	REV
A4	MW6	Command wiring	N
ECHELLE 1:3	Franck ALBIN	FEUILLE 1 DE 2	

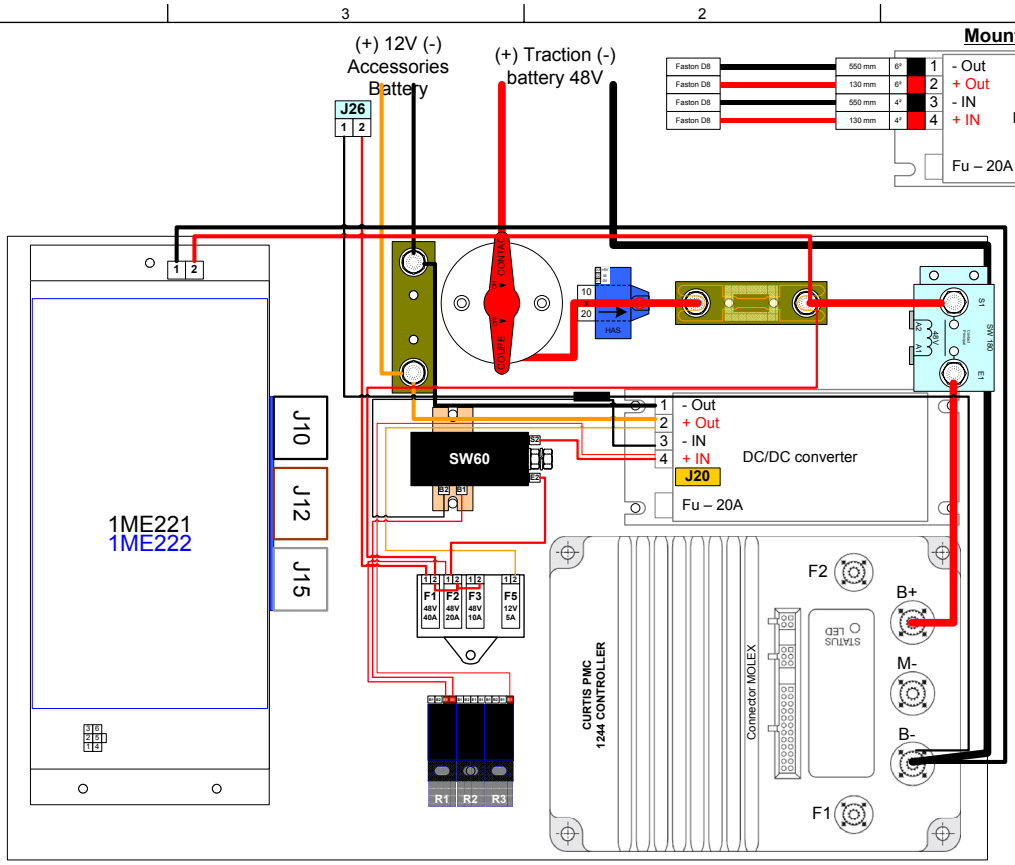

MEGA Automobiles Electric Vehicle Engineering	AIXAM-MEGA 56, route de Pugny 73100 AIX LES BAINS			
	Power wiring			
	FORMAT A4	N° CODE MW6	N° DESSIN 7-C01-Sub-chassis harness_2007_E.vsd	REV N
	ECHELLE 1:3	Franck ALBIN	FEUILLE 2 DE 2	